Energy
COMERCIALIZADORA

CARACTERISTICAS

- **Material:** Aluminio fundido
- **Material difusor:** Vidrio templado
- **Tensión de Trabajo:** 1OO-240 VAC
- **Frecuencia de Trabajo:** 50-60Hz
- **Rendimiento:** 80 Lm/W
- **IRC:** >70
- **Ángulo de proyección:** 120°
- **Tº de funcionamiento:** -40 a 40ºC
- **Led Tipo:** SMD 2835
- **Vida útil:** >35.000 hrs.
- **Orientable:** No
- **Dimming:** No
- **Garantía:** 1 Año



Proyector de área LED Enerlux

Potencia	A(mm)	B(mm)	C(mm)
10W	32	80	100
20W	32	93	118
30W	32	120	160
50W	32	160	160
70W	32	190	240
100W	32	210	270
150W	32	230	320
200W	32	277	377

Energy
COMERCIALIZADORA

SEC
0000000458540

CERTIFICACIONES

SEC cesmec RoHS CE

WWW.ENERGYCOMERCIAL.CL

Energy
COMERCIALIZADORA

Proyector de área LED Enerlux con sensor de movimiento



CARACTERISTICAS

- **Material:** Aluminio fundido
- **Material difusor:** Vidrio templado
- **Tensión de Trabajo:** 1OO-240 VAC
- **Frecuencia de Trabajo:** 50-60Hz
- **Rendimiento:** 80 Lm/W
- **IRC:** >70
- **Ángulo de proyección:** 120°
- **Tº de funcionamiento:** -40 a 40ºC
- **Led Tipo:** SMD 2835
- **Vida útil:** >35.000 hrs.
- **Orientable:** No
- **Dimming:** No
- **Garantía:** 1 Año

Potencia	A(mm)	B(mm)	C(mm)
10W	32	80	100
20W	32	93	118
30W	32	120	160
50W	32	160	160
70W	32	190	240
100W	32	210	270
150W	32	230	320
200W	32	277	377

Energy
COMERCIALIZADORA

WWW.ENERGYCOMERCIAL.CL

SEC
0000000458540

CERTIFICACIONES

SEC cesmec RoHS CE

CAMPANA LED UFO 120 LM/W

CARACTERÍSTICA S

- Material: Alumino / PMMA
- Tensión de trabajo: 100-240 VAC
- Frecuencia de trabajo: 50/60Hz
- Protección IEC: Clase I
- Tº de funcionamiento: -30 a +45ºC
- Vida útil: 50.000 hrs.
- IRC: >70
- Tº de color: 6500 kº
- Ángulo: 120º
- LED: SMD 3030 Encapsulado
- Uso: interior / exterior
- Garantía: 1 año

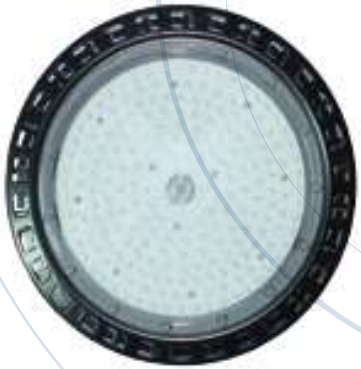



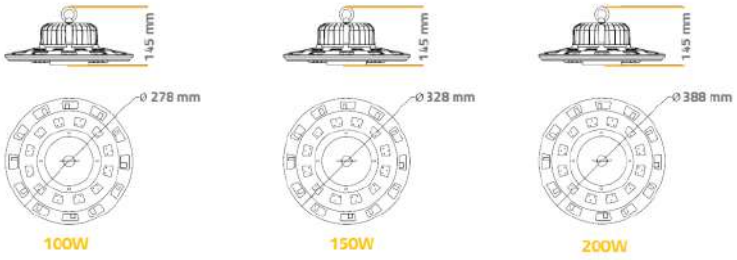

CERTIFICACIONES

SEC cesmec RoHS CE

WWW.ENERGYCOMERCIAL.CL

AMPOLLETA A60 LED

CARACTERÍSTICA S

- Material: Aluminio - Plástico - PMMA
- Tensión de Trabajo: 220V
- Frecuencia de Trabajo: 50-60Hz
- Ángulo de proyección: 180º
- IRC: >80
- Vida útil: 25.000 hrs.
- Dimming: No
- Garantía: 6 meses



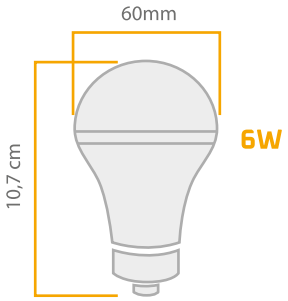

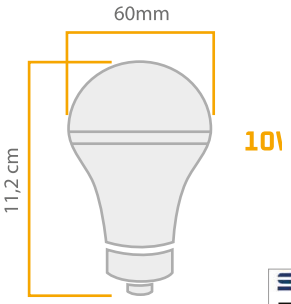

CERTIFICACIONES

SEC cesmec RoHS CE

WWW.ENERGYCOMERCIAL.CL

TUBO LED DE VIDRIO T8

CARACTERÍSTICA S

- Material: Vidrio
- Tensión de Trabajo: 165-265VAC
- Frecuencia de Trabajo: 50-60Hz
- Factor de Potencia: 0,95
- Rendimiento: 100 Lm/W
- IRC: >75
- Ángulo de Proyección: 330º
- Tº de Funcionamiento: -35 a 45ºC
- Vida Útil: 25.000Hrs
- Orientable: No
- Dimming: No
- Garantía: 6 meses

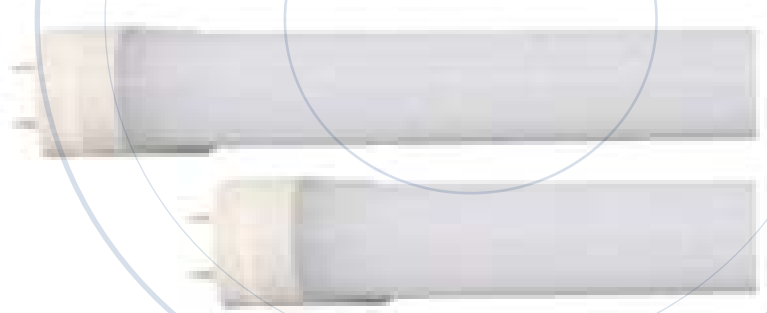

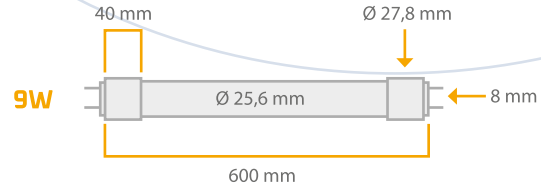

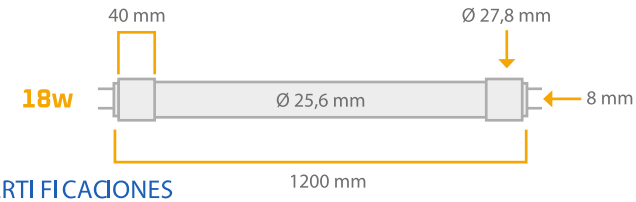

CERTIFICACIONES

WWW.ENERGYCOMERCIAL.CL

FOCO TORTUGA METÁLICA / VIDRIO



CARACTERÍSTICA S

- **Material:** Metálico
- **Material Difusor:** Vidrio
- **Potencia Máxima:** 100 W
- **Base:** E27
- **Color:** Blanco
- **Garantía:** 6 meses

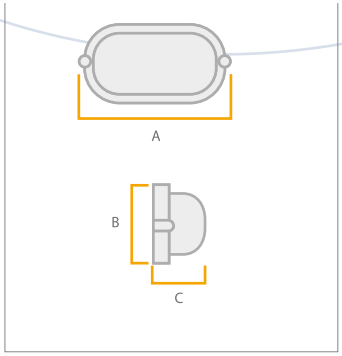

CERTIFICACIONES

WWW.ENERGYCOMERCIAL.CL

FOCO SOBREPUESTO LED CUADRADO



CARACTERÍSTICA S

- Material: Aluminio
- Material Difusor: PMMA
- Tensión de Trabajo: 100-240VAC
- Frecuencia de Trabajo: 50-60Hz
- Factor de potencia: >0,55
- Rendimiento: 80 Lm/ W
- IRC: 80
- Ángulo de proyección: 120°
- Tº de Funcionamiento: 0 a 40ºC
- LED Epistar 2835 fabricado en Taiwán
- Vida útil: 35.000 hrs.
- Orientable: No
- Dimming: No
- Garantía: 6 meses

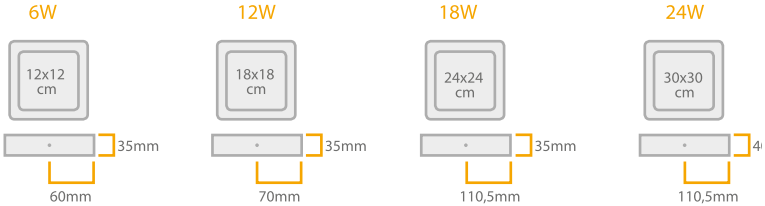

CERTIFICACIONES

WWW.ENERGYCOMERCIAL.CL

FOCO SOBREPUESTO LED REDONDO



CARACTERÍSTICA S

- Material: Aluminio
- Material Difusor: PMMA
- Tensión de Trabajo: 100-240VAC
- Frecuencia de Trabajo: 50-60Hz
- Factor de potencia: >0,55
- Rendimiento: 80 Lm/ W
- IRC: >80
- Ángulo de proyección: 120°
- Tº de Funcionamiento: 0 a 40ºC
- LED Epistar 2835 fabricado en Taiwán
- Vida útil: 35.000 hrs.
- Orientable: No
- Dimming: No
- Garantía: 6 meses

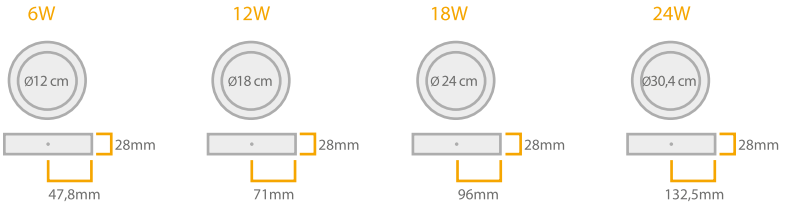

CERTIFICACIONES

WWW.ENERGYCOMERCIAL.CL

EQUIPO ESTANVO PARA TUBOS LED T8



CARACTERÍSTICA S

- Material: ABS
- Materia Difusor: Policarbonato
- Fuente de luz: Tubos LED T8
- No incluye: Tubo LED
- Tº de funcionamiento -15ºC+50ºC
- Clips de cierre: ABS
- Embalaje: 10 unidades
- Garantía: 6 meses

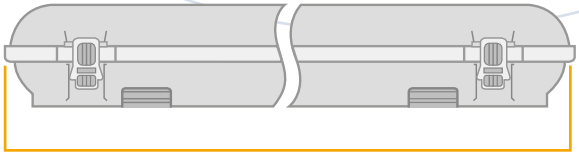

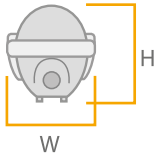

CERTIFICACIONES

WWW.ENERGYCOMERCIAL.CL

PANEL LED EMBUTIDO REDONDO

CARACTERÍSTICA S

- Material: Aluminio
- Material Difusor: PMMA
- Tensión de Trabajo: 100-240 VAC
- Frecuencia de Trabajo: 50-60Hz
- Factor de Potencia: >0,55
- Rendimiento: 80 Lm/W
- IRC: >80
- Ángulo de Proyección: 120º
- Tº de Funcionamiento: 0 a 40ºC
- Vida Útil: 35.000Hrs
- THD%:<20
- Orientable: No
- Dimming: No
- Garantía: 6 meses



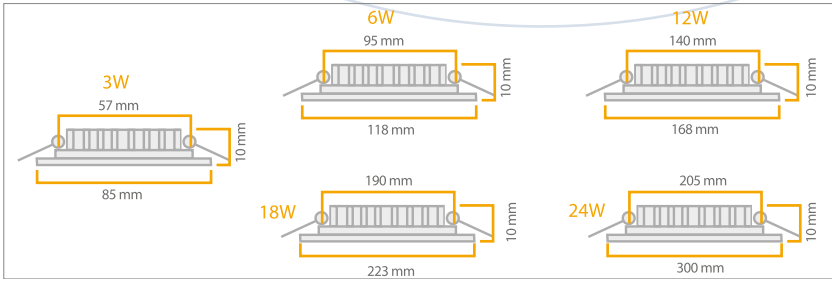

CERTIFICACIONES

WWW.ENERGYCOMERCIAL.CL

FOCO LED EMBUTIDO CUADRADO

CARACTERÍSTICA S

- Material: Aluminio
- Material Difusor: PMMA
- Tensión de Trabajo: 100-240 VAC
- Frecuencia de Trabajo: 50-60Hz
- Factor de Potencia: >0,55
- Rendimiento: 80 Lm/W
- IRC: >80
- Ángulo de Proyección: 120º
- Tº de Funcionamiento: 0 a 40ºC
- Vida Útil: 35.000Hrs
- THD%:<20
- Orientable: No
- Dimming: No
- Garantía: 6 meses

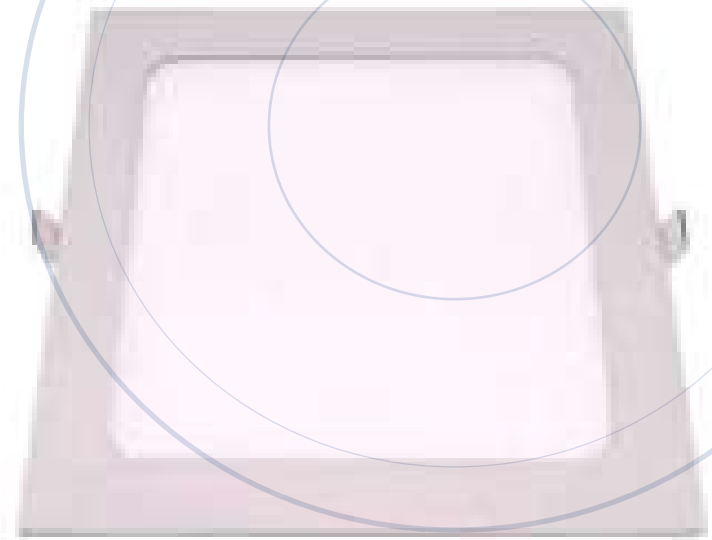

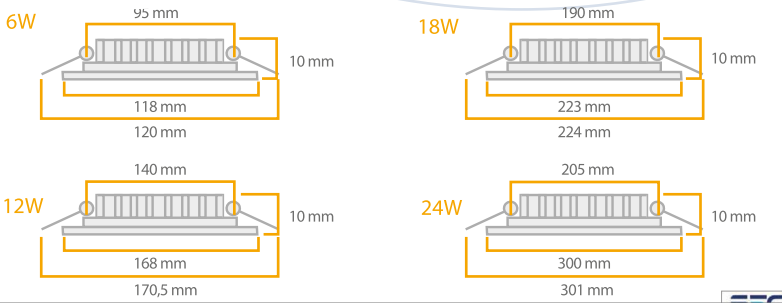

CERTIFICACIONES

SEC cesmec RoHS CE

0000000458540

WWW.ENERGYCOMERCIAL.CL

PANEL LED EMBUTIDO CIELO AMERICANO

CARACTERÍSTICA S

- Material: Aluminio
- Material Difusor: PMMA
- Tensión de Trabajo: 220-240V
- Frecuencia de Trabajo: 50-60Hz
- Factor de Potencia: >0,9
- IRC: >80
- Vida Útil: 25.000 hrs.
- Orientable: No
- Dimming: No
- Garantía: 6 meses
- Embalaje: 5 unidades

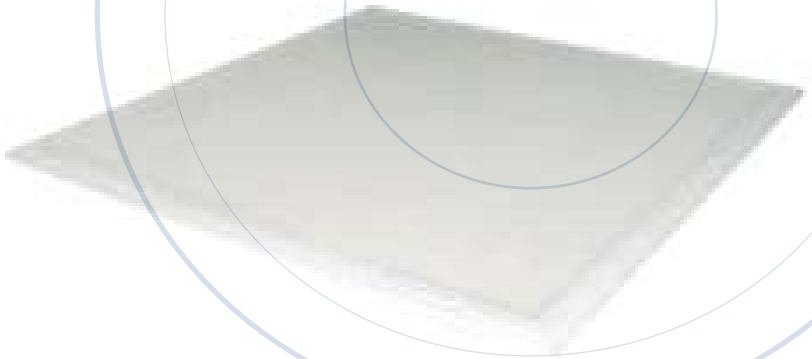

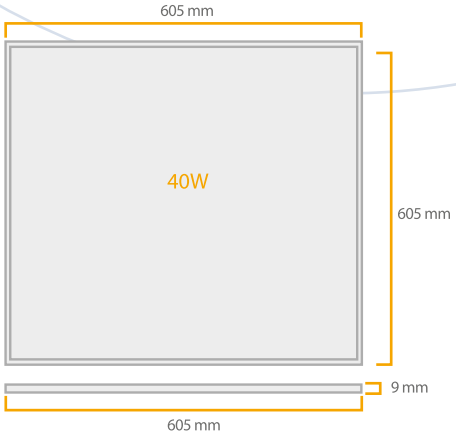

CERTIFICACIONES

WWW.ENERGYCOMERCIAL.CL

CONDUIT EMT MILIMÉTRICO



CARACTERÍSTICAS

- Conduit EMT milimétrico galvanizado en caliente sin hilo.
- Fabricado bajo norma IEC 61386
- Tiras de 3 metros
- Curvables

Garantía: 6 Meses

Diámetro Nominal (mm)	Espesor (mm)	Peso Kg (Tira)	Embalaje (Tira)
20	1,20	1,67	20
25	1,20	2,12	10
32	1,40	3,17	10
40	1,40	3,99	10
50	1,40	5,01	10

CERTIFICACIONES

SEC cesmec RoHS CE

WWW.ENERGYCOMERCIAL.CL

CURVA 90° EMT MILIMÉTRICO

Código	Referencia	Medida (mm)	Peso (Kg)	Embalaje (Unidad)
120611	21251585	20	0,16	100
120612	21251590	25	0,23	80
120613	21251595	32	0,33	50
120614	90034425	40	0,60	30
120615	90034422	50	1,12	15



Terminal EMT Milimétrico

Código	Referencia	Medida (mm)	Peso (Kg)	Embalaje (Unidad)
120621	21251500	20	0,02	100
120622	21251505	25	0,031	100
120623	21251510	32	0,04	50
120624	90214931	40	0,07	25
120625	90214708	50	0,70	25



COPLAS EMT MILIMÉTRICO

Código	Referencia	Medida (mm)	Peso (Kg)	Embalaje (Unidad)
120631	21251545	20	0,25	100
120632	21251550	25	0,3	100
120633	21251555	32	0,4	50
120634	90034412	40	0,9	25
120635	90034430	50	0,9	20



Energy COMERCIALIZADORA

CERTIFICACIONES

SEC cesmec RoHS CE

SEC 0000000458540

CONDUIT MILIMÉTRICO ROS HD GALVANIZADO EN CALIENTE CON HILO

CARACTERÍSTICA S

- Temperatura de utilización: -5 +90ºC
- Resistencia a la compresión: >1250 N
- Resistencia al impacto: > 300 J
- Resistencia a la corrosión de sistemas de tubos: Media
- No inflamable: No propaga la llama
- Tira de 3 metros
- Material: Banda laminada en caliente en continuo de acero bajo en carbono para conformado en frío según la Norma IEC 61386
- Acabado: Galvanizado interior y exteriormente según Norma IEC 61386
- Incluye: Copla

Garantía: 6 Meses



Diametro Nominal (m m)	Espesor (mm)	Peso (kg)	Embalaje (Tira 3m)
20	1,5	1,93	10
25	1,6	2,53	10
32	1,6	3,30	10
40	1,9	4,97	5
50	2,1	7,08	5
63	3,5	15,41	5
75	3,5	18,51	5

CERTIFICACIONES

WWW.ENERGYCOMERCIAL.CL

Energy
COMERCIALIZADORA

COPLA ROS HD GALVANIZADO EN CALIENTE

CARACTERÍSTICA S

- **Temperatura de utilización:** -5 +90ºC
- **Resistencia a la compresión:** >1250 N
- **Resistencia al impacto:** > 300 J
- **Resistencia a la corrosión de sistemas de tubos:** Media
- **No inflamable:** No propaga la llama
- **Material:** Banda laminada en caliente en continuo de acero bajo en carbono para conformado en frío según la Norma IEC 61386
- **Acabado:** Galvanizado interior y exteriormente según Norma IEC 61386
- **Código SEC:** (4-4-2-2) -1-1-5-4-2-3-1-0
- **Garantía:** 6 Meses



Ø Nominal (mm)	Peso (Kg)	Embalaje (Tira)
20	0,02	100
25	0,04	50
32	0,05	50
40	0,07	25
50	0,15	10
63	0,78	10
75	1,53	10

CERTIFICACIONES

SEC cesmec RoHS CE

Energy
COMERCIALIZADORA

WWW.ENERGYCOMERCIAL.CL

SEC
0000000458540

CURVA ROS 90° HD GALVANIZADO EN CALIENTE HILO EXTERNNO



CARACTERÍSTICA S

- **Temperatura de utilización:** -5 +90ºC
- **Resistencia a la compresión:** >1250 N
- **Resistencia al impacto:** > 300 J
- **Resistencia a la corrosión de sistemas de tubos:** Media
- **No inflamable:** No propaga la llama
- **Material:** Banda laminada en caliente en continuo de acero bajo en carbono para conformado en frío según la Norma IEC 61386
- **Acabado:** Galvanizado interior y exteriormente según Norma IEC 61386
- **Código SEC:** (4-4-2-2)
- **Garantía:** 6 Meses

Ø Nominal (mm)	Longitud L (mm)	Radio Medio R (mm)	Peso (kg)	Embalaje (Unidad)
20	176	110	0,17	10
25	186	130	0,18	100
32	216	145	0,83	30
40	267	165	1,11	20
50	326	185	1,30	15
63	300	150	1,88	15
75	390	150	2,48	15

WWW.ENERGYCOMERCIAL.CL

CERTIFICACIONES

0000000458540

ACCESORIOS PARA TUBOS ROS HD

Accesorios para Tubos ROS HD

Contratuerca para Conduit ROS HD Galvanizado en Caliente



Medida (mm)	Peso (Kg)	Embalaje (Unidad)
20	0,032	800
25	0,033	600
32	0,004	500
40	0,012	200
50	0,019	200

Bushing Galvanizado para conduit ROS HD Galvanizado en caliente Milimétrico



Medida (mm)	Peso (Kg)	Embalaje (Unidad)
20	0,008	400
25	0,010	300
32	0,013	200
40	0,022	100
50	0,03	100

CERTIFICACIONES

SEC cesmec RoHS CE

0000000458540

CAJA ELECTROGALVANIZADA PARA CONDUIT MILIMÉTRICO

Medida (mm)			Nº de Perforaciones	Perforaciones (mm)	Peso (Kg)	Embalaje (Unidad)
A	B	C				
100	65	65	8	20/25	0,3	60
100	100	65	8	20/25	0,4	50
150	150	100	8	25/32	0,9	20
200	100	100	8	25/32	0,96	20
200	200	100	12	25/32	1,4	10
300	200	100	14	25/32	1,97	10

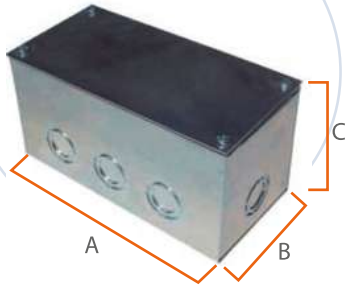

Caja Chuqui electrogalvanizada para Conduit Milimétrico

Medida (mm)			Nº de Perforaciones	Perforaciones (mm)	Peso (Kg)	Embalaje (Unidad)
A	B	C				
118	76	40	6	16/25	0,21	50

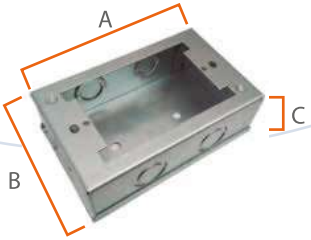

WWW.ENERGYCOMERCIAL.CL

CERTIFICACIONES

0000000458540

CONECTOR RECTO "HUB" MILIMÉTRICO

Uso: Enlazar conduit ROS Milimétrico con caja metálica de empalme.
Material: Zinc

Medida (mm)	Peso (Kg)	Embalaje (Unidad)
20	0,08	100
25	0,11	50
32	0,16	50
40	0,17	25
50	0,29	25
63	0,33	10



CERTIFICACIONES

0000000458540

WWW.ENERGYCOMERCIAL.CL

Abrazadera Tipo Caddy para Conduit Milimétrico

DETALLES MEDIDAS

Incluye	Medida (mm)	Peso (Kg)	Embalaje (Unidad)
Perno	20	0,025	700
Perno	25	0,029	125
Perno	32	0,043	500
Perno	40	0,046	500
Perno	50	0,047	150
Perno	63	0,06	10
Perno	75	0,12	10



Abrazadera RUC para Conduit Milimétrico

DETALLES MEDIDAS

Incluye	Medida (mm)	Peso (Kg)	Embalaje (Unidad)
Perno y Tuerca	20	0,037	125
Perno y Tuerca	25	0,04	125
Perno y Tuerca	32	0,043	125
Perno y Tuerca	40	0,047	100
Perno y Tuerca	50	0,05	100
Perno y Tuerca	63	0,107	10
Perno y Tuerca	75	0,120	10



Energy COMERCIALIZADORA

Energy COMERCIALIZADORA

WWW.ENERGYCOMERCIAL.CL

CERTIFICACIONES

SEC cesmec RoHS CE

SEC

0000000458540

Terminales de Fuerza Barra Corta

CARACTERÍSTICA S

Los terminales de cobre de compresión consisten en una serie de terminales desde los 10 AWG hasta los 500 MCM diseñados para realizar la terminación de conductores de cobre. Cada terminal es estañado para poder resistir la corrosión, pueden ser instalados con las herramientas estandar disponibles en la industria.

Fabricados con cobre aleación T2/C11000

Garantía: 6 meses.



APLICACIONES

Para uso interior y exterior.

Para usos en baja y media tensión.

Para máximos requerimientos de corriente.

Para máximas exigencias de seguridad.

CERTIFICACIONES

cesmec SEC

DETALLES / MEDIDAS

Modelo	Tamaño de perforación	Sección Cable	Sección Cable (mm)	Dimensiones				Peso (Kg)	Embalaje
				B	C	L	E		
TK 10-6	1/4"	10 AWG 8 AWG	6 10	12	12,5	28	10,5	0,004	100
TK 16-8	5/16"	6 AWG	16	13,5	15,5	31,5	11	0,005	100
TK 25-8	5/16"	4 AWG	25	14	15	35,2	13,5	0,008	100
TK 35-10	3/8"	2 AWG	35	16,5	21,5	43,2	15,0	0,013	100
TK 50-10	3/8"	1 AWG 1/0 AWG	50 70	18	21,5	48,8	18,3	0,018	50
TK 70-12	1/2"	2/0 AWG	70	22	24,5	51,8	19	0,027	50
TK 95-12	1/2"	3/0 AWG	95	25	24,5	55,5	21,5	0,035	40
TK 120-12	1/2"	4/0 AWG 250 MCM	120	29	32	70,1	26	0,067	30
TK 185-12	1/2"	350 MCM	185	34	32	81	34	0,108	10
TK 240-12	1/2"	500 MCM	240	39	37	89	37	0,138	10

Energy COMERCIALIZADORA

WWW.ENERGYCOMERCIAL.CL

CERTIFICACIONES

SEC cesmec RoHS CE

SEC 0000000458540

Regletas de Conexión Plástica

CARACTERÍSTICA S

Regleta plástica de conexión, permite hacer empalmes de cable de conducción eléctrica de una manera rápida, sencilla y muy segura.

Embalaje: 10 Unidades



MEDIDAS

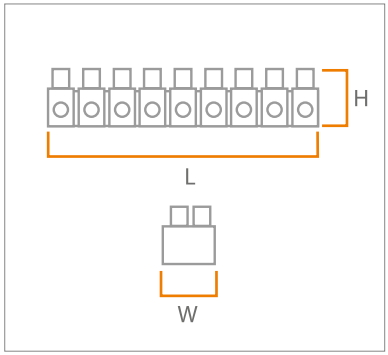

Código	Referencia	Modelo	L	W	H	mm²	Volt	AMP	Peso (Kg)
300541	23500950	TBS-3A	93	16	12	2,5	380V	3A	0,010
300542	23501000	TBS-6A	115	15,7	13	4	380V	6A	0,014
300544	23501050	TBS-10A	117	17	14	6	380V	10A	0,019
300546	23501100	TBS-15A	125	19,5	14,55	10	380V	15A	0,027
300547	23501150	TBS-30A	16,3	20,4	20	16	380V	30A	0,060

WWW.ENERGYCOMERCIAL.CL

CERTIFICACIONES

0000000458540

Regletas de conexión a Riel Din



CARACTERÍSTICA S

- Barra repartidora aislada, para alimentación y derivación de líneas de fase neutro y tierra
- Construida de bronce.
- Perforaciones con tornillo de fijación para alambres o cables.
- Cuerpo sólido de cloruro de polivinilo PVC.
- Autoextinguible, retardante a la llama.
- Montaje a riel Din
- Sección máxima : 4mm^2
- Embalaje: 20 Unidades

MEDIDAS

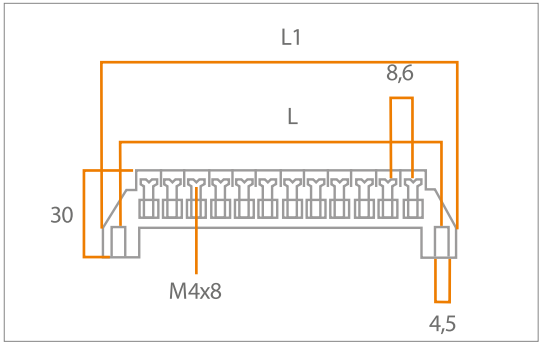

DETALLES / MEDIDAS

Número contacto	Color	L (mm)	L1 (mm)	Peso (Kg)
6	Azul	65,4	7,64x11,2	0,025
6	Verde	65,4	7,64x11,2	0,025
6	Blanca	65,4	7,64x11,2	0,025
8	Azul	82,6	93,6x11,2	0,033
8	Verde	82,6	93,6x11,2	0,033
8	Blanca	82,6	93,6x11,2	0,033
10	Azul	99,8	110,8x11,2	0,042
10	Verde	99,8	110,8x11,2	0,042
10	Blanca	99,8	110,8x11,2	0,042
12	Azul	117	128x11,2	0,050
12	Verde	117	128x11,2	0,050
12	Blanca	117	128x11,2	0,050

Energy COMERCIALIZADORA

WWW.ENERGYCOMERCIAL.CL

SEC 0000000458540

CERTIFICACIONES

SEC · cesmec · RoHS · CE

Cable de Aluminio Preensamblado

CARACTERÍSTICA S

Cable de aluminio con aleación 1350-H19 el neutro y mensajero de aluminio 6201, cubiertos con polietileno reticulado XLPE o con neutro desnudo. Esto permite a nuestro conductor de aluminio operar para una tensión de 0.6 a 1kV a una temperatura de 90ºC en condiciones normales de operación y 250ºC en condiciones de corto circuito. Este cable es resistente a la abrasión, grasas, vibraciones, tracción y humedad.



CERTI FICACIONES

cesmec

DETALLES / MEDIDAS

Descripción	Conductor Fase		Conductor Neutro		Cs Resistencia en 20º C		Capacidad de corriente (A) T°20º C	Peso (kg)	
	Nº de Hebras	Espesor Aislación	Nº de Hebras	Espesor Aislación	Fase/Km	Neutro/ (Km)		Conductor	Conductor+ Carrete
1x16mm (XlPE/AAC) + 1x16 (Desnudo AAAC)	7	1,2	7	1,2	1,91	2,217	85	273	338
1x16mm (XLPE/AAC) + 1x16 (XlPE/AAC)	7	1,2	7	1,2	1,91	1,91	85	264	339
1x25mm (XLPE/AAC)+ 1x25 (XLPE/AAC)	7	1,2	7	1,2	1,2	1,2	112	374	467
3x25mm (XLPE/AAC)+ 1x50 (XLPE/AAAC)	7	1,2	7	1,4	1,2	0,744	102	459	552
3x35mm (XLPE/AAC)+ 1x50 (XLPE/AAAC)	7	1,4	7	1,4	0,868	0,744	127	567	672
3x50mm (XLPE/AAC)+ 1x50 (XLPE/AAAC)	7	1,4	7	1,4	0,641	0,744	153	686	794

Energy COMERCIALIZADORA

Energy COMERCIALIZADORA

WWW.ENERGYCOMERCIAL.CL

CERTI FICACIONES

SEC cesmec RoHS CE

SEC

0000000458540

Cordón H05 VV-F

Cordón para servicio mediano

CARACTERÍSTICA S

- **Material:** Hilos de cobre electrolitico
- **Material aislante:** PVC/O
- **Material cubierta:** PVC /ST5
- **Color:** Negro
- **Clase:** 5
- **Tensión máx. de servicio:** 300 - 500V
- **Tº máx. de servicio:** 70º
- **Norma de fabricación:** IEC 60227-5
- **Embalaje:** Carretes de 1200 mts.



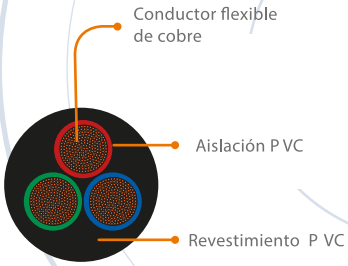

OTRAS CARACTERÍSTICA S

Cordón para refuerzos mecánicos medianos de aparatos electro-domésticos, incluso en recintos húmedos.

Colores de los conductores multipolares

2 conductores: negro y azul claro.
3 conductores: negro, verde y azul claro.

CERTIFICACIONES

SEC — Nº de Certificado E-02201-102188

DETALLES MEDIDAS

Sección nominal (mm^2)	Nº de conductores	Diametro nominal del conductor	Espesor conductor	Espesor no - minal externo	Diametro nominal externo	Capacidad de corriente 30º C (A)	Peso Kg/m
0,75	2	1,1	0,6	0,8	6,2	9	0,059
1	2	1,2	0,6	0,8	6,4	12	0,06
0,75	3	1,1	0,6	0,8	6,6	6	0,065
1	3	1,2	0,6	0,8	6,8	9	0,074
1,5	3	1,5	0,7	0,9	7,9	10	0,101

Energy COMERCIALIZADORA

Energy COMERCIALIZADORA

WWW.ENERGYCOMERCIAL.CL

CERTIFICACIONES

SEC · cesmec · RoHS · CE

SEC

0000000458540

Tablero Mural Metálico con Puerta Interior

CARACTERÍSTICA S

- Tableros Metálicos para uso eléctrico.
- Puerta abatible, cerradura sin llave.
- Canal bota - agua.
- Color: RAL - 7032 (Gris- beige).
- Contrapuerta desplazable en profundidad y abatible (abisagrada).
- Tapa: acometida inferior con goma (apernable).
- Rigidez Dialéctrica
- Contacto Dimensional
- Resistencia a la asilación
- Embalaje 1 unidad
- Garantía: 6 meses



DETALLES

- Pernos tierra con recubrimiento.
- Perforaciones posterior para fijación a muro,
- con tapones plásticos.
- Bisagras ocultas (no visibles desde exterior).
- Pernos sujeción de placa con o-ring de goma.
- Canal bota-agua con doble pliegue perimetral.

CERTIFICACIONES

0000000458540

DETALLES / MEDIDAS

Medidas (mm)			Espesores (mm)		
Alto	Ancho	Fondo	Puerta	Cuerpo	Placa Montaje
300	300	200	1,2	1,5	1,5
500	400	200	1,2	1,5	1,5
400	300	200	1,2	1,5	1,5
600	400	200	1,2	1,5	1,5
600	500	200	1,2	1,5	1,5
700	500	200	1,2	1,5	1,5
800	600	250	1,5	1,5	2,0
1000	800	300	1,5	1,5	2,0
1200	800	300	1,5	1,5	2,0

CERTIFICACIONES

RoHS

WWW.ENERGYCOMERCIAL.CL

CARACTERÍSTICA S

- Tableros Metálicos para uso eléctrico.
- Puerta abatible, cerradura sin llave.
- Canal bota - agua.
- Color: RAL - 7032 (Gris- beige).
- Tapa: acometida inferior con goma (apernable).
- Rigidez Dialéctrica
- Contacto Dimensional
- Resistencia a la asilación
- Embalaje 1 unidad
- Garantía: 6 meses



DETALLES

- Pernos tierra con recubrimiento.
- Perforaciones posterior para fijación a muro,
- con tapones plásticos.
- Bisagras ocultas (no visibles desde exterior).
- Pernos sujeción de placa con o-ring de goma.
- Canal bota-agua con doble pliegue perimetral.

CERTIFICACIONES

CERTIFICACIONES

RoHS

Energy COMERCIALIZADORA

MEDIDAS

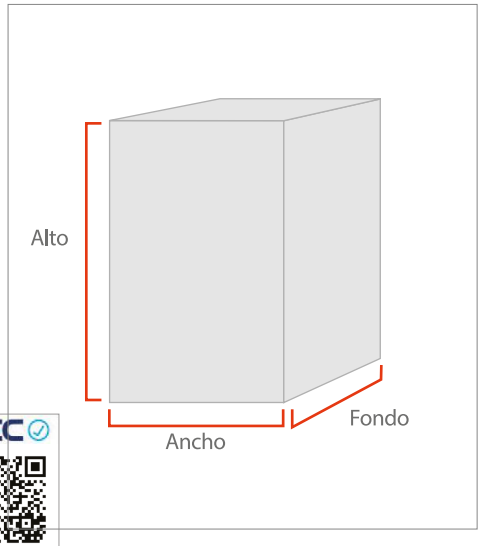

DETALLES / MEDIDAS

Medidas (mm)			Espesores (mm)			Peso (Kg)
Alto	Ancho	Fondo	Puerta	Cuerpo	Placa Montaje	
200	200	150	1,2	1,2	1,5	2,36
300	200	150	1,2	1,5	1,5	3,25
300	300	200	1,2	1,5	1,5	5,02
400	300	200	1,2	1,5	1,5	6,31
500	400	200	1,2	1,5	1,5	9,51
600	400	200	1,2	1,5	1,5	11,12
600	500	200	1,2	1,5	1,5	13,33
700	500	200	1,2	1,5	1,5	16,06
800	600	250	1,5	1,5	2,0	24,30
1000	800	300	1,5	1,5	2,0	44,12
1200	800	300	1,5	1,5	2,0	51,81

0000000458540

Tableros Embutidos de PVC desde 4 a 36 Módulos

CARACTERÍSTICA S

- Tensión nominal: 400 VAC
- Corriente nominal: 125A
- Temperatura mínima: -5ºC
- Temparatura máxima: 90ºC
- Borneras de bronce de 7x10mm².
- 4-6-8 Módulos: 1 borne.
- 12-18 Módulos: 2 bornes.
- 24-36 Módulos: 4 bornes.
- Con riel Din metálico.
- Puerta Frontal color humo.
- Garantía 6 meses.



8 Módulo



36 Módulo

CERTIFICACIONES

SEC

CERTIFICACIONES

SEC cesmec RoHS CE

SEC

0000000447752

NO PROPAGA LLAMA

AUTOEXTINGUIBLE

MEDIDAS

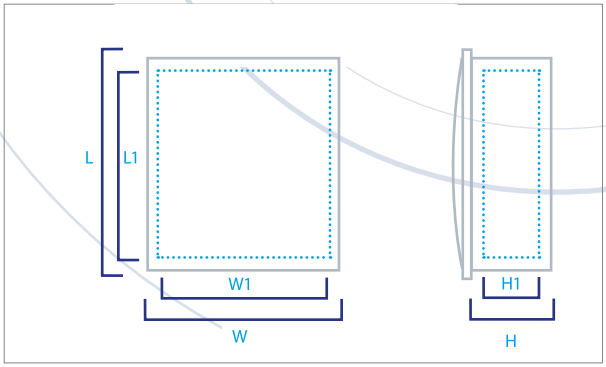

Energy COMERCIALIZADORA

DETALLES / MEDIDAS

Modulos	Medidas internas			Medidas externas			Peso (Kg)	Embalaje
	L1 (mm)	W1 (mm)	H1 (mm)	L (mm)	W (mm)	H (mm)		
4	200	115	65	225	140	90	0,4	30
6	200	130	65	225	175	90	0,5	30
8	200	185	65	225	210	90	0,68	30
12	200	255	65	225	285	90	0,79	20
18	220	365	70	255	400	95	1,28	10
24	310	260	70	350	300	100	1,56	10
36	460	290	70	505	340	100	2,3	5

Tableros Sobrepuesto de PVC desde 4 a 36 Módulos

CARACTERÍSTICA S

- Tensión nominal: 400 VAC
- Corriente nominal: 125A
- Temperatura mínima: -5ºC
- Temparatura máxima: 90ºC
- Borneras de bronce de 7x10mm ^{2}.
- 4-6-8 Módulos: 1 borne.
- 12-18 Módulos: 2 bornes.
- 24-36 Módulos: 4 bornes.
- Con riel Din metálico.
- Puerta Frontal color humo.
- Garantía 6 meses.

CERTI FICACIONES

SEC

CERTI FICACIONES

SEC cesmec RoHS CE

SEC

0000000447750

NO PROPAGA LLAMA

AUTOEXTINGUIBLE



8 Módulos



36 Módulos

Energy COMERCIALIZADORA

MEDIDAS

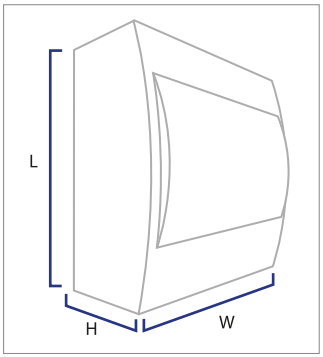

DETALLES / MEDIDAS

Modulos	L (mm)	W (mm)	H (mm)	Peso (Kg)	Embalaje
4	200	110	90	0,4	30
6	200	130	95	0,5	30
8	200	185	95	0,5	30
12	200	255	95	0,75	20
18	250	400	75	1,15	20
24	360	300	100	1,63	10
36	500	293	68	3	10

Canaleta de pvc

CARACTERÍSTICA S

Tensión máxima: 500V

Resistencia a la aislación: >999 GΩ

0000000458540

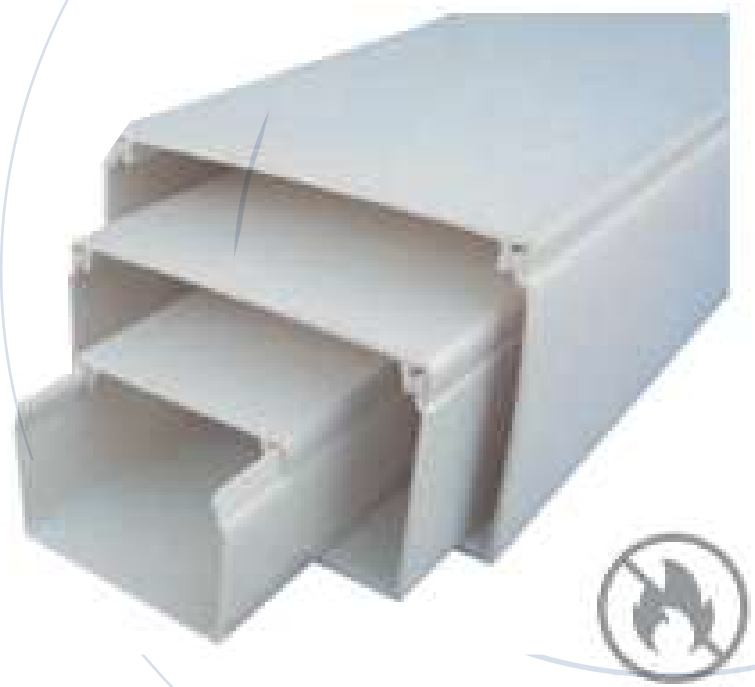

CERTIFICACIONES

cesmec

DETALLES / MEDIDAS

Dimensiones (mm)	Alto (mm)	Adhesivo	Color	Espesor	Peso (Kg)	Embalaje
20x10x2000	10mm	No	Blanco	0,70 mm	0,17	50
20x10x2000	10mm	Sí	Blanco	0,70 mm	0,17	50
40x16x2000	16mm	No	Blanco	1,00 mm	0,39	20
100x50x2000	50mm	No	Blanco	1,45 mm	1,97	10

CERTIFICACIONES

SEC cesmec RoHS CE

Energy COMERCIALIZADORA

Energy
COMERCIALIZADORA

Canaleta de PVC Ranurada

CARACTERÍSTICA S

Fácil montaje y desmotaje de la tapa, con gran seguridad de cierre.

Uso: Para la conducción de cableado.



AUTOEXTINGUIBLE

NO PROPAGA LLAMA

0000000458540

DETALLES MEDIDAS

Dimensiones (mm)	Alto (mm)	Color	Peso (Kg)	Embalaje
25x30x2000	30mm	Gris	0,46	1
40x40x2000	40mm	Gris	0,5	20
40x60x2000	60mm	Gris	0,82	1
50x50x2000	50mm	Gris	0,83	18
60x40x2000	40mm	Gris	0,87	1
60x80x2000	80mm	Gris	0,89	1
40x80x2000	80mm	Gris	0,92	1

Energy
COMERCIALIZADORA

CERTIFICACIONES

Enchufes Industriales Volantes Económicos

CARACTERÍSTICA S

Fabricados de PVC de alta resistencia
Contactos robustos y dimensionados.

Embalaje desde: 10 unidades







DETALLES MEDIDAS

Descripción	Modelos	Amperes	Configuración	Voltaje	Peso (Kg)
Enchufe hembra volante	M215	16	3P+N+T	380	0,283
Enchufe hembra volante	M213	16	2P+T	220	0,110
Enchufe hembra volante	M214	16	3P+T	380	0,120
Enchufe hembra volante	M223	32	2P+T	220	0,197
Enchufe hembra volante	M224	32	3P+T	380	0,180
Enchufe hembra volante	M225	32	3P+N+T	380	0,90
Enchufe hembra volante	M233	63	2P+T	220	0,20

Descripción	Modelos	Amperes	Configuración	Voltaje	Peso (Kg)
Enchufe macho volante	MO14L	16	3P + T	380	0,135
Enchufe macho volante	MO15L	16	3P+N+T	380	0,180
Enchufe macho volante	MO13L	16	2P+T	220	0,120
Enchufe macho volante	MO23L	32	2P+T	220	0,20
Enchufe macho volante	MO25L	32	3P+N+T	380	0,180
Enchufe macho volante	MO24L	32	3P + T	380	0,135

Energy COMERCIALIZADORA

SEC

0000000458540

CERTIFICACIONES

SEC cesmec RoHS CE

Energy COMERCIALIZADORA

KIT Herramientas uso eléctrico

CARACTERÍSTICA S

- Aislamiento retardante a la llama
- Prueba en alto voltaje 10.000V
- Test de presión de 20N, a una temperatura de +70ºC, 5.000V durante 3 min.
- Rango de temperatura de: +70ºC -40ºC

CERTI FICACIONES

1000V
IEC60900:2018

KIT ALICATES Y DESTORNILLADORES C2107 5 PCS

DETALLES MEDIDAS

Kit de herramientas	Cantidad
Destornillador punta paleta (5,5x125mm)	1
Destornillador punta cruz (6x100mm)	1
Alicate cortante D2	1
Alicate punta D2	1
Alicate universal D2	1





KIT DEST ORNILLADORE S Y ALICATES C2105 9 PCS

DETALLES MEDIDAS

Kit de herramientas	Cantidad
Destornillador paleta (2,5x75mm/4x100mm/6x100mm)	3
Destornillador cruz (3x60mm/5x80mm/6x100mm)	3
Alicate cortante D2	1
Alicate punta D2	1
Alicate universal D2	1



Energy COMERCIALIZADORA

SEC
0000000458540

KIT DEST ORNILLADORES C2106 8 PCS

DETALLES MEDIDAS

Kit de herramientas	Cantidad
Destornillador paleta (2,5x75mm/4x100mm/5,5x125mm 6,5x100mm)	4
Destornillador cruz (3x60mm/5x80mm/6x100mm)	3
Probador	1





Energy COMERCIALIZADORA

CERTI FICACIONES

SEC · cesmec · RoHS · CE

LÍNEA ELECTRICA PVC

Función
Proteger conductores y cables eléctricos de humedad, impactos e intemperie. ;

Aplicación
Instalaciones de redes eléctricas para uso industrial o domiciliario, embutidas o sobrepuestas en estructuras de hormigón, metal o madera.



Ficha Técnica

2. BENEFÍCIOS

- Material Auto extinguible
- Facilidad de manipulación;
- Completa línea de conexiones;
- Livianos y fáciles de transportar;
- Rapidez en su instalación;
- Facilidad de instalación, No necesita uso de herramientas especiales
- Las tuberías de PVC Conduit permiten instalar tramos de extensas longitudes con sistemas que aseguran su hermeticidad en las uniones, generando ahorro en relación a costos y tiempo en el proceso de instalación.

CERTIFICACIONES

0000000458540

LÍNEA ELECTRICA PVC



CAJA ELECT. C/INSERTO METALICO (C/COD)
CAJA ELECTRICA UNIVER 16-20-25 (C/COD)



CURVA CONDUIT 16MM*900 C/CEMEN (C/COD)
CURVA CONDUIT 20MM*900 C/CEMEN (C/COD)
CURVA CONDUIT 25MM*900 C/CEMEN (C/COD)
CURVA CONDUIT 32MM*900 C/CEMEN (C/COD)



ABRAZADERA CONDUIT 16MM BOLSA 150 UN
ABRAZADERA CONDUIT 20MM BOLSA 100 UN
ABRAZADERA CONDUIT 25MM BOLSA 75 UN
ABRAZADERA CONDUIT 32MM BOLSA 50 UN



COPLA CONDUIT 16MM C/CEMENTAR (C/COD)
COPLA CONDUIT 20MM C/CEMENTAR (C/COD)
COPLA CONDUIT 25MM C/CEMENTAR (C/COD)
COPLA CONDUIT 32MM C/CEMENTAR (C/COD)



SALIDA CAJA/CONDUIT 16MM C/CEM (C/COD)
SALIDA CAJA/CONDUIT 20MM C/CEM (C/COD)
SALIDA CAJA/CONDUIT 25MM C/CEM
SALIDA CAJA/CONDUIT 32MM C/CEM



TERM.COND.COMPLETO 20MM CEMENT (C/COD)
TERM.COND.COMPLETO 25MM CEMENT (C/COD)
TERM.COND.COMPLETO 32MM CEMENT (C/COD)

Energy COMERCIALIZADORA

Energy COMERCIALIZADORA

CERTIFICACIONES

SEC cesmec RoHS CE

SEC

0000000458540

Energy
COMERCIALIZADORA

GRAN VARIEDAD DE ARTEFACTOS SOBRE PUESTOS Y EMBUTIDOS











Energy
COMERCIALIZADORA

WWW.ENERGYCOMERCIAL.CL

CERTIFICACIONES

SEC cesmec RoHS CE

SEC
0000000458540